＜形式記号記入欄＞

BT　－　　H（C　－　　）－20

BT50 － 6.7 H（C 10－3 A 36）－20

- 形式記号／機種とベルト幅をｃｍで表示　例：（BT形、ベルト幅50ｃｍ）
- 機長をｍで表示
- ドライブ区分表示（H＝頭部MP駆動形）
- モータ区分の表示（C＝定速形）
- モータ出力と電源表示（10＝1kW，3＝3相200V）
- 電源周波数（A＝50Hz、B＝60Hz）
- 呼称速度の表示（36＝36m／min）
- トラフ角度（20＝2－20°トラフ）

＜仕様＞

搬送物：

搬送能力：

ベルト速度：　　m／min

コンベヤベルト：標準125：B×1.5×1.5

モータプーリ：三相200／220V，50／60HZ

電源：

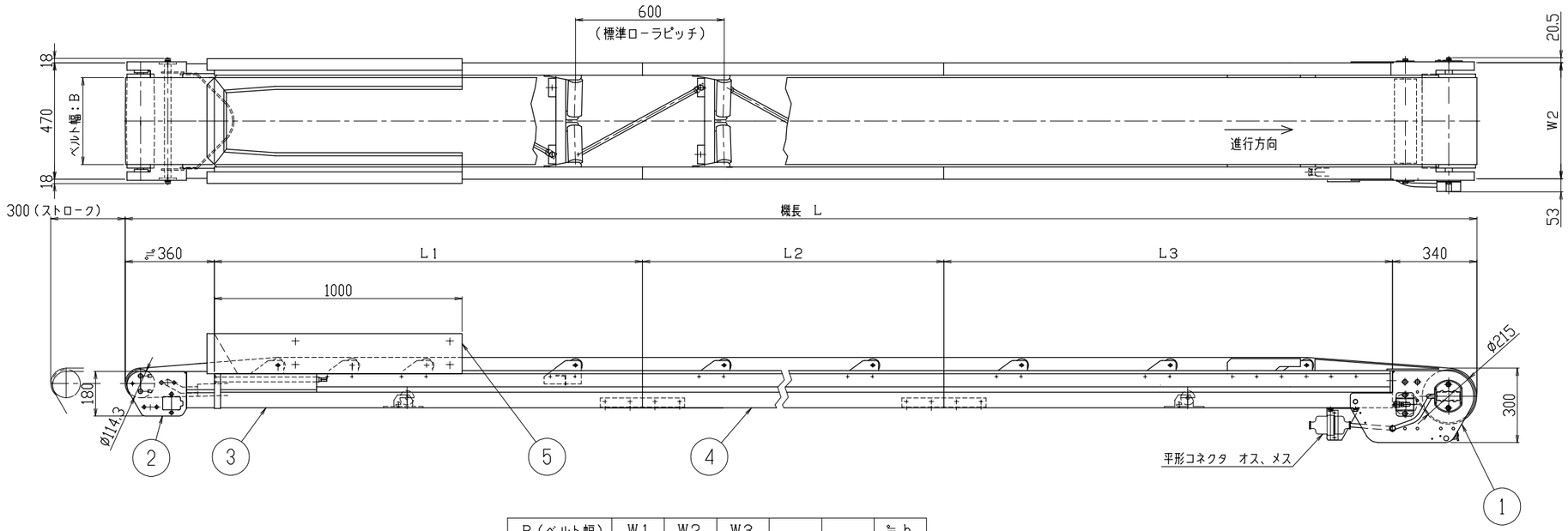

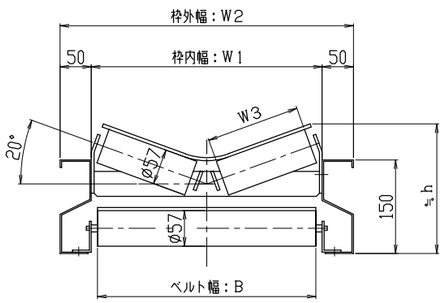

中間部断面

B（ベルト幅）	W1	W2	W3			≒h
500	520	620	225			232
600	620	720	275			250

機長L	L1	L2	L3	製作数	備　考
1700	1000	――	――		
2700	2000	――	――		
3700	3000	――	――		
4700	3000	1000	――		
5700	3000	2000	――		
6700	3000	3000	――		
7700	3000	1000	3000		
8700	3000	2000	3000		
9700	3000	3000	3000		
10700	3000	1000	2×3000＝6000		
11700	3000	2000	2×3000＝6000		
12700	3000	3000	2×3000＝6000		
13700	3000	1000	3×3000＝9000		
14700	3000	2000	3×3000＝9000		

ベルト長さ計算式

ベルト長さ＝2×Lm＋0.20m

品番	名　称	数量				（標準図面番号）
5	ホッパユニット	1				BT-301
4	中間枠ユニット	1				BT-105~107
3	テークアップ枠ユニット	1				BT-108~110
2	テークアップユニット	1				BT-103
1	頭部ユニット	1				BT-101

種別	スチール製ベルトコンベヤ	機種（ドライブ区分）	BT形 MP駆動（2-20°トラフ）
シリーズ	エスコン	SCALE 1:15	本体組立図

⚠ 本CADデータを使用される場合は、仕様表・注記を必ずご確認ください。

三機工業株式会社
SANKI ENGINEERING CO.,LTD
TOKYO JAPAN

標準図面番号　BT － 21 － 01　訂正 C

J / #