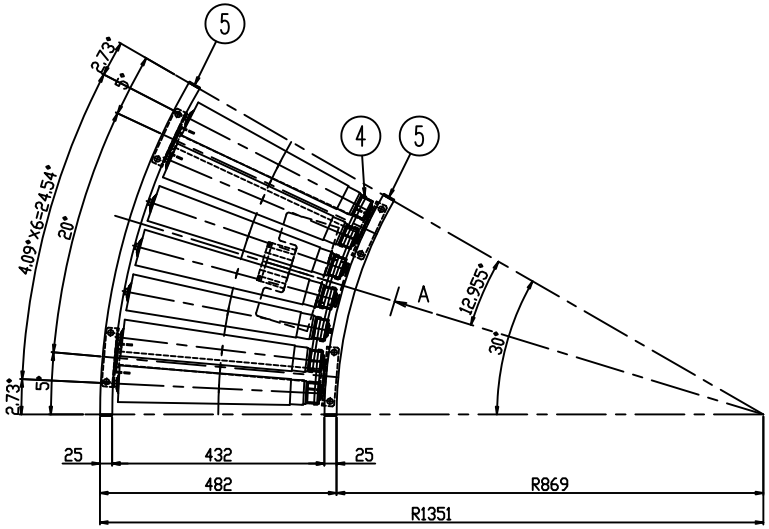

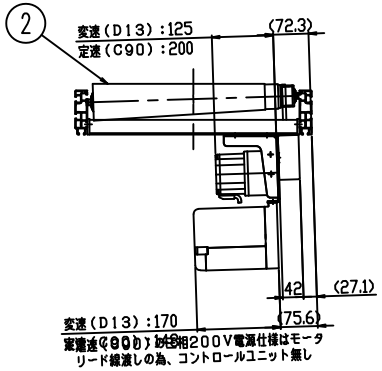

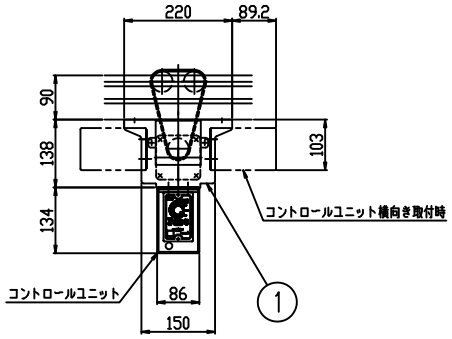

A矢視(駆動ユニット)

形式 表示例　RACV - 40 07 A30 (D 13 - 3 A 33) R

- 機種名
- 呼称ローラ幅B(cm)
- 呼称ローラピッチ(cm)
  07=75mm
- カーブ角度(°)
- モータ区分
  C:定速(インダクションモータ)
  D:変速(ブラシレスモータ)
- モータ出力
  90:90W
  13:130W
- 電源表示
  1:単相100V(差し込みコンセントプラグ)
  2:単相200V(端末 丸形端子)
  3:三相200V(端末 丸形端子)
  0:異電圧　(端末 丸形端子)
- 電源周波数
  A:50Hz
  B:60Hz
- 呼称速度(m/min)
  変速の場合は、最高速度を表示
- 進行方向
  R:右回り
  L:左回り

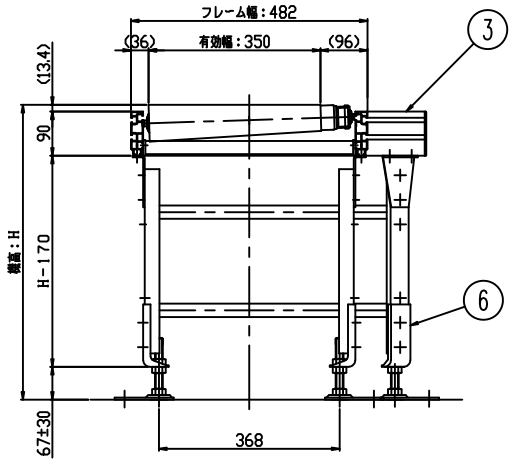

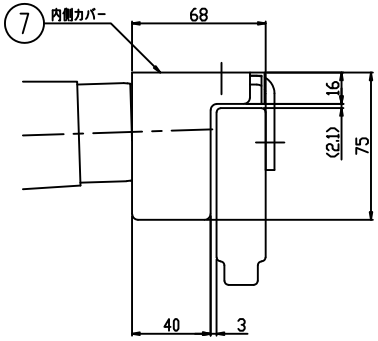

内側カバー(オプション)取付時
(1:2)

注記　1)フレームの連結をする箇所には⑤は不要。

品番	名　称	数量				(標準図面番号)
7	内側カバーユニット	1	(オプション)			
6	脚ユニット	2	(オプション)			
5	フレーム端面カバー	RL各2				
4	連動用Vリブドベルト	5				
3	フレームユニット	1				
2	テーパローラユニット	7				
1	駆動ユニット	1				

種別	軽搬送　ローラコンベヤ	機種(ドライブ区分)	RACV形(30°カーブユニット・B=400)
シリーズ	アルミコンベヤ シリーズ	SCALE 1:8	本体組立図

⚠ 本CADデータを使用される場合は、仕様表・注記を必ずご確認ください。

三機工業株式会社
SANKI ENGINEERING CO.,LTD
TOKYO JAPAN

標準図面番号 RACV - 1034 -

訂正