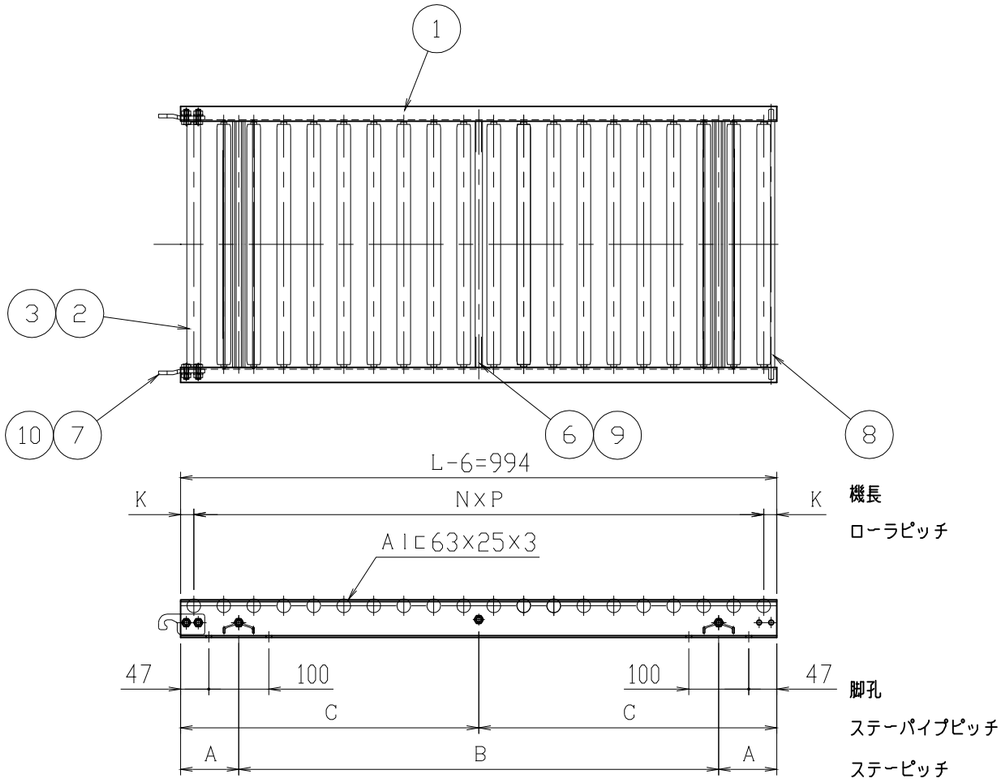

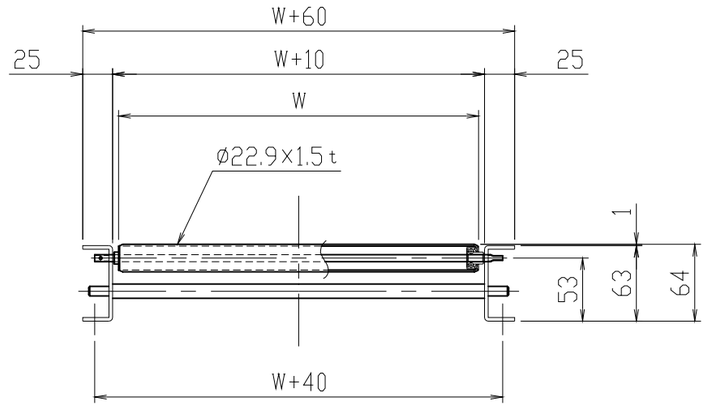

断面詳細 (1/5)

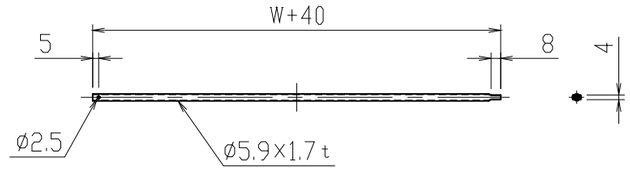

軸詳細 (1/5)

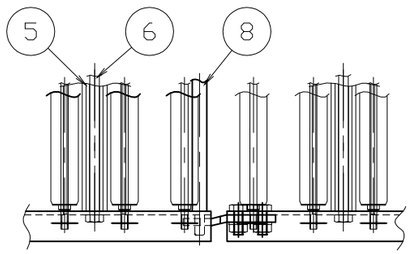

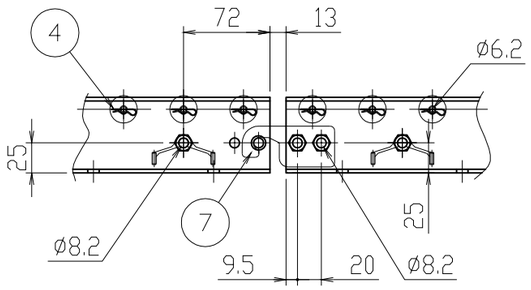

端部詳細 (1/5)

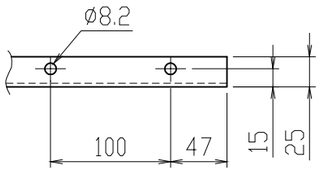

P50のフレームはP25を使用

呼びピッチ	N×P	A	B	C	K1	K2	ローラ、シャフト	ピン、本数
25	39 X 25= 975	72	850	497	9.5	9.5	40	42
50	19 X 50= 950	72	850	497	9.5	34.5	20	22

標	W	P	重量 (kg)	標	W	P	重量 (kg)	標	W	P	重量 (kg)
◎	245	25	7.0	◎	400	25	9.7				
		50	4.7			50	6.3				
◎	300	25	7.9	◎	500	25	11.5				
		50	5.2			50	7.4				

ITEM	NAME	REQ'D	MAT'L	WEIGHT	TOTAL WEIGHT	CODE OR REMARKS
10	B, N, SW	4				M8X20
9	ステーパイプ	1				
8	連結棒	1				
7	ジョイント金具	2				
6	ステーボルト	3				
5	MA45Aステー	2				
4	スナップピン	図中				
3	シャフト	図中				
2	ローラ	図中				
1	フレーム	1組				

No.	MARK	REVISION	DATE	REVISED	APPD	TABLE No.	J / #

標　準

SET

SCALE 1:10

DATE '13. 8. 29

アルミローラコンベヤ
MMA形 ϕ22.9X1.5t
組立図 L=1000

APPD.	CHKD.	CHKD.	CHKD.	DWN.

DWG. No. — —

REV.

三機工業株式会社
SANKI ENGINEERING CO.,LTD
TOKYO JAPAN

CODE MMA - 1001 -

CLASS a